VISTA 600C

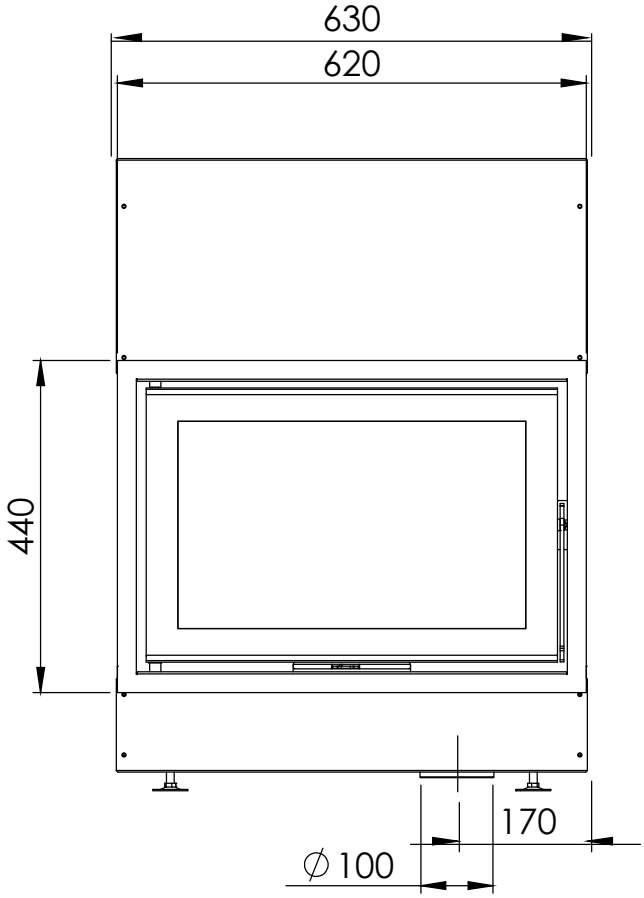
630
620
440
170
∅ 100

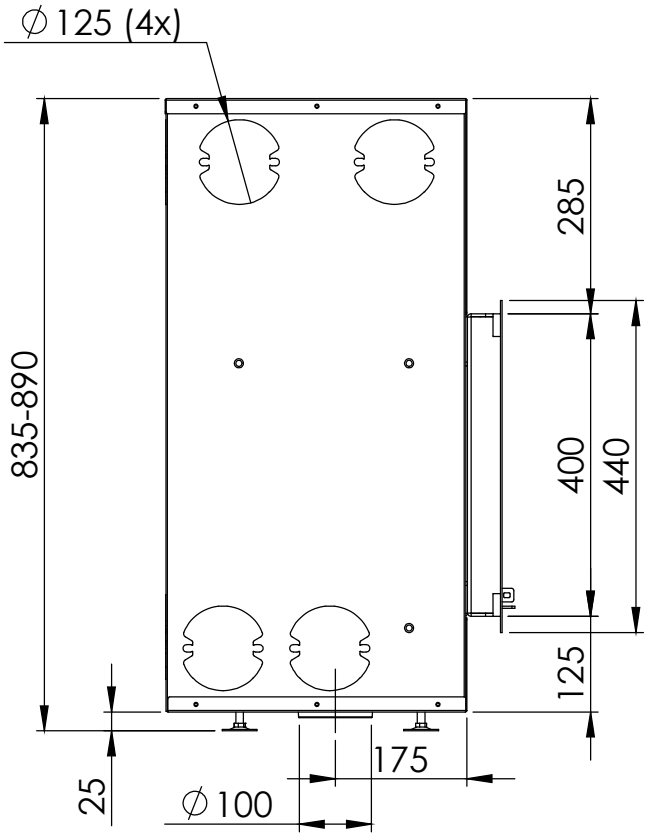
∅ 125 (4x)
835-890
285
400
440
125
25
175
∅ 100

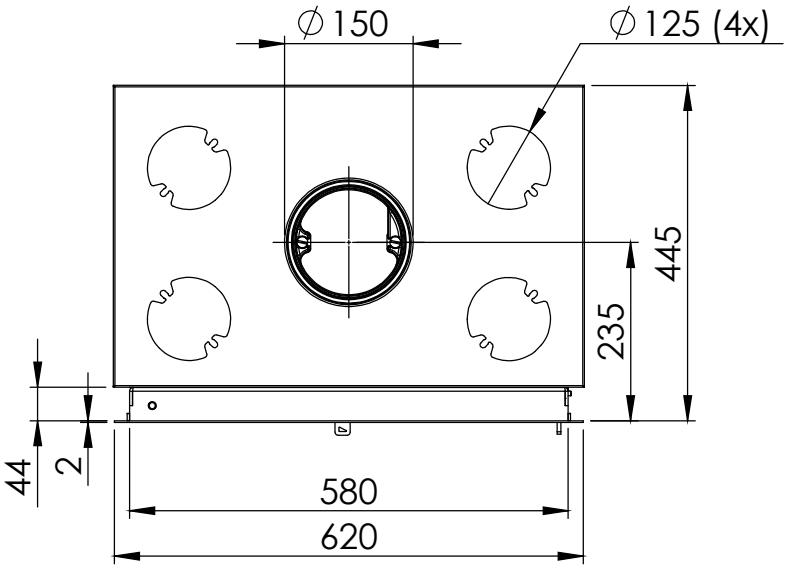
∅ 150
∅ 125 (4x)
445
235
44
2
580
620