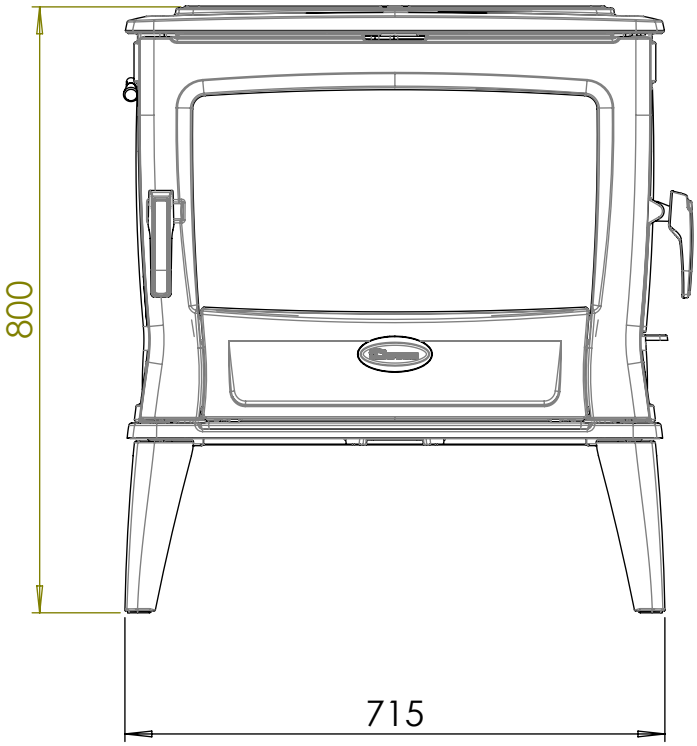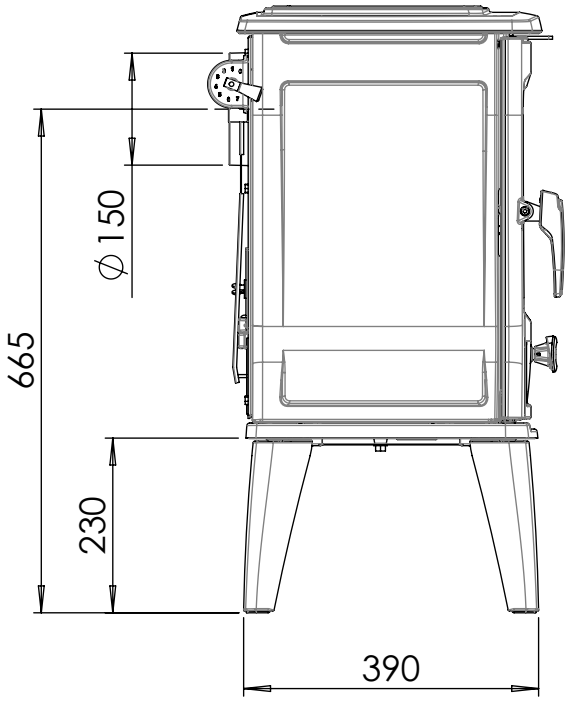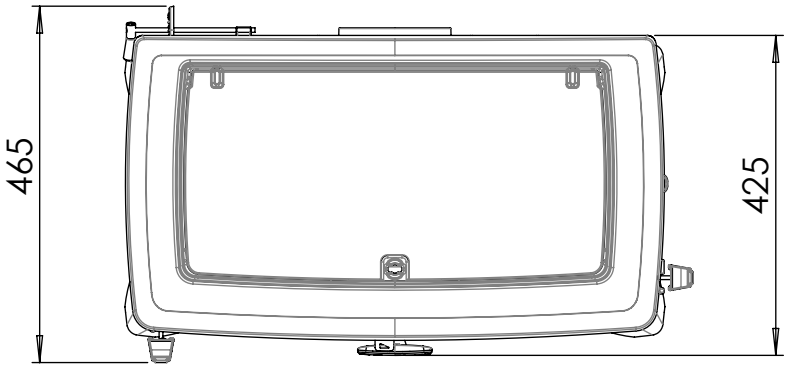TAI 55M